BERGES

ДУШЕВОЕ ОГРАЖДЕНИЕ **MELITA**

ИНСТРУКЦИЯ ПО УСТАНОВКЕ

061015 061016 061017 061018

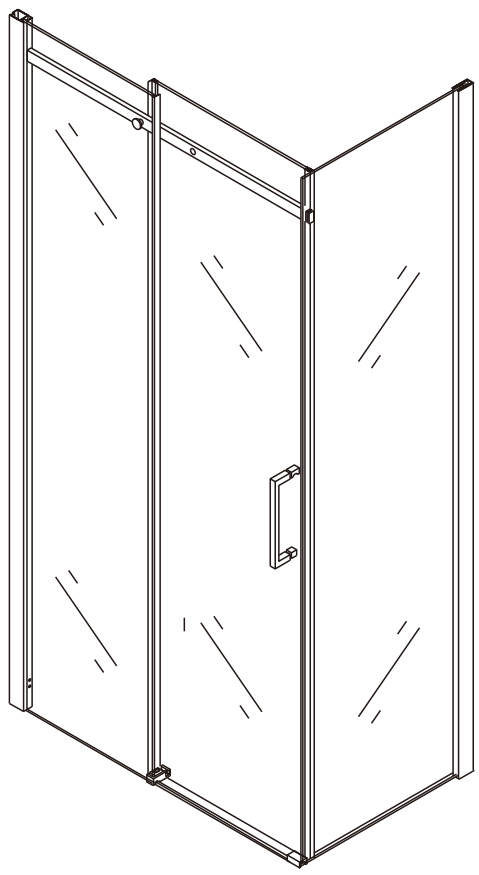

MELITA

ИЗОБРАЖЕНИЕ ИНСТРУМЕНТА

Список аксессуаров

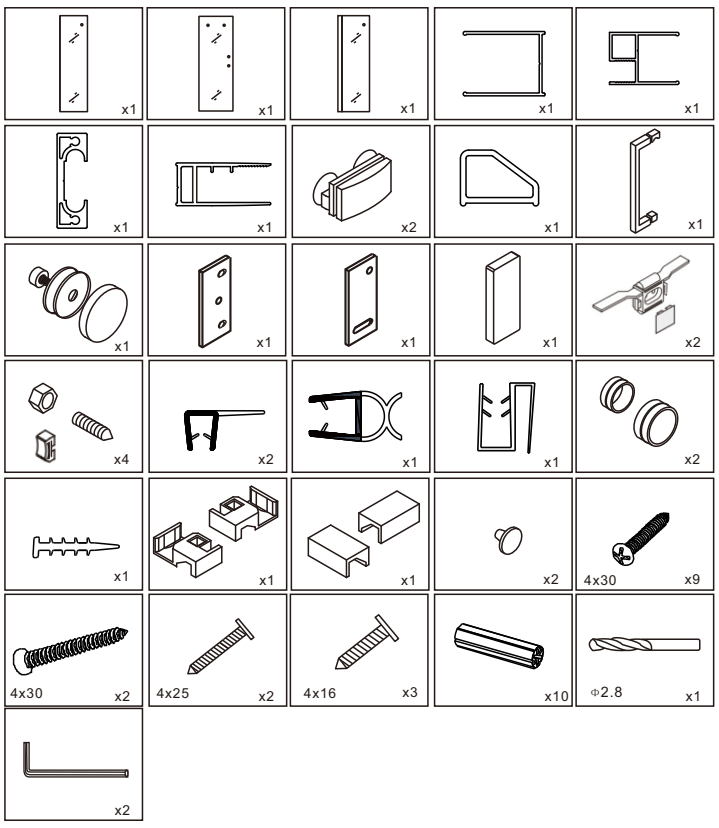

1.

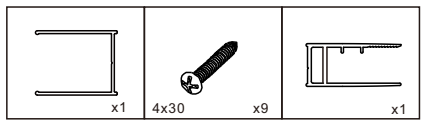

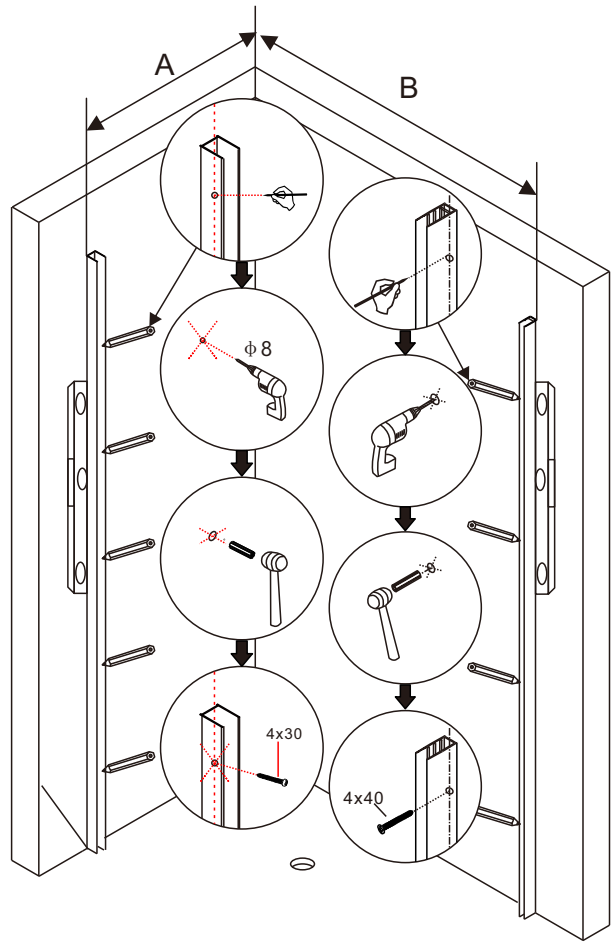

Артикул	Габариты, мм	A(mm)	B(mm)
061015	1000x800x1950	790-805	985-1000
061016	1100x800x1950	790-805	1085-1100
061017	1200x800x1950	790-805	1185-1200
061018	1200x900x1950	890-905	1185-1200

2.

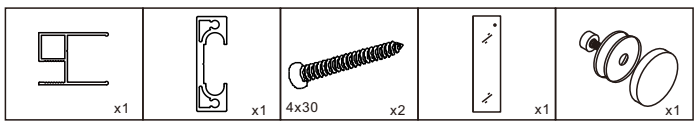

3.

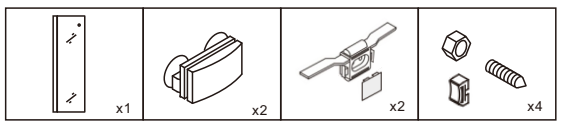

4.

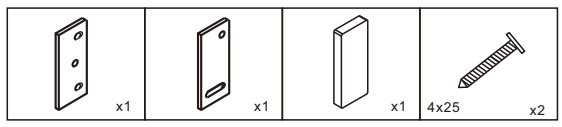

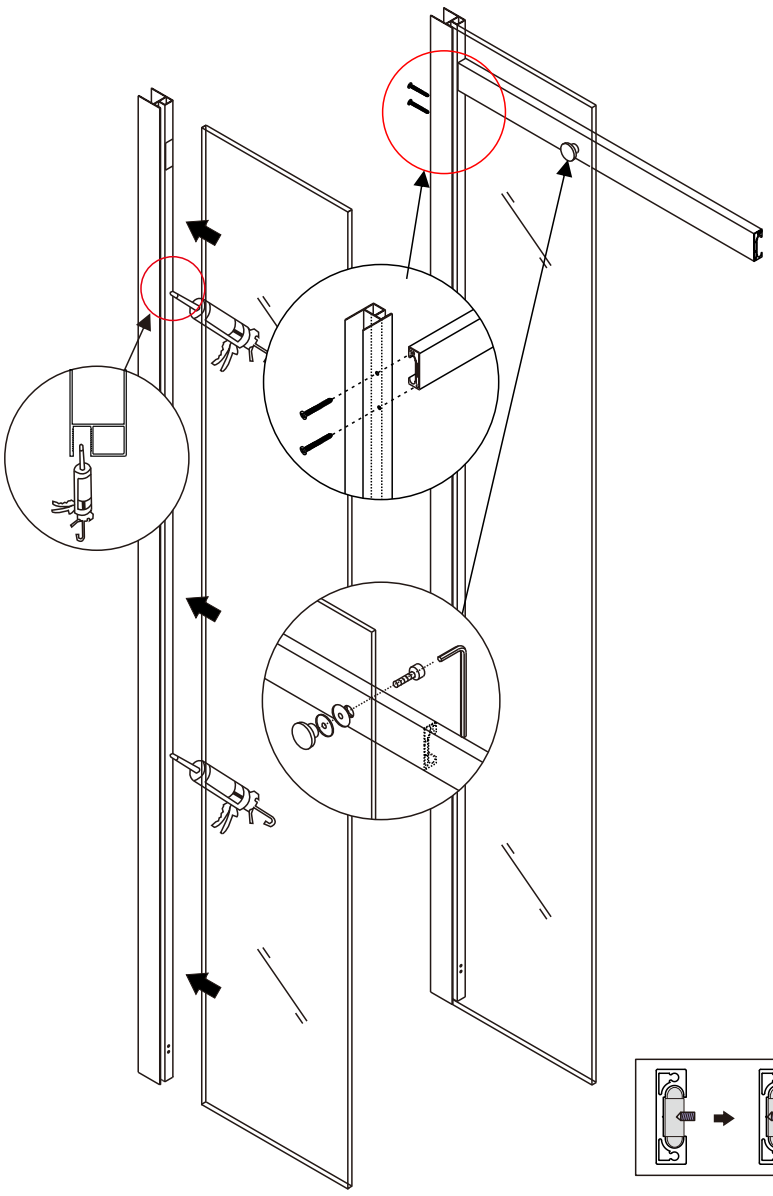

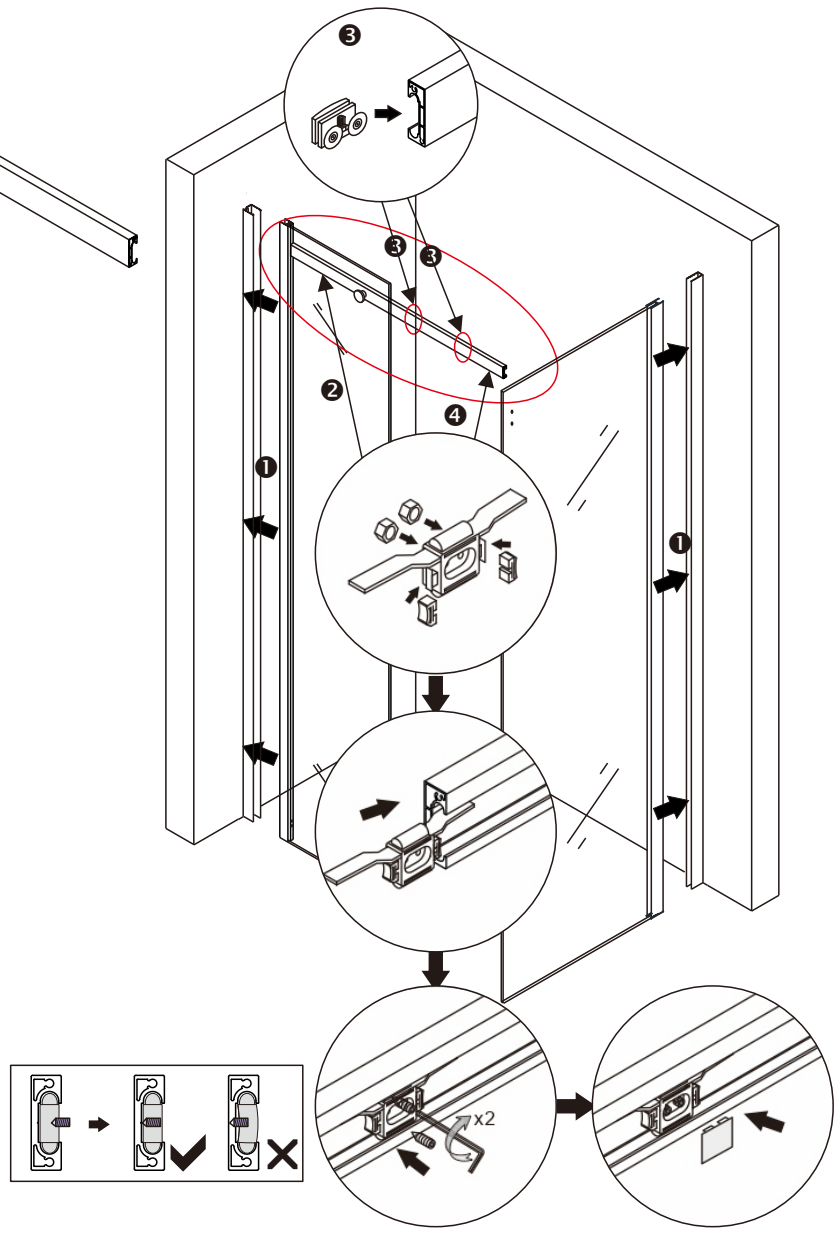

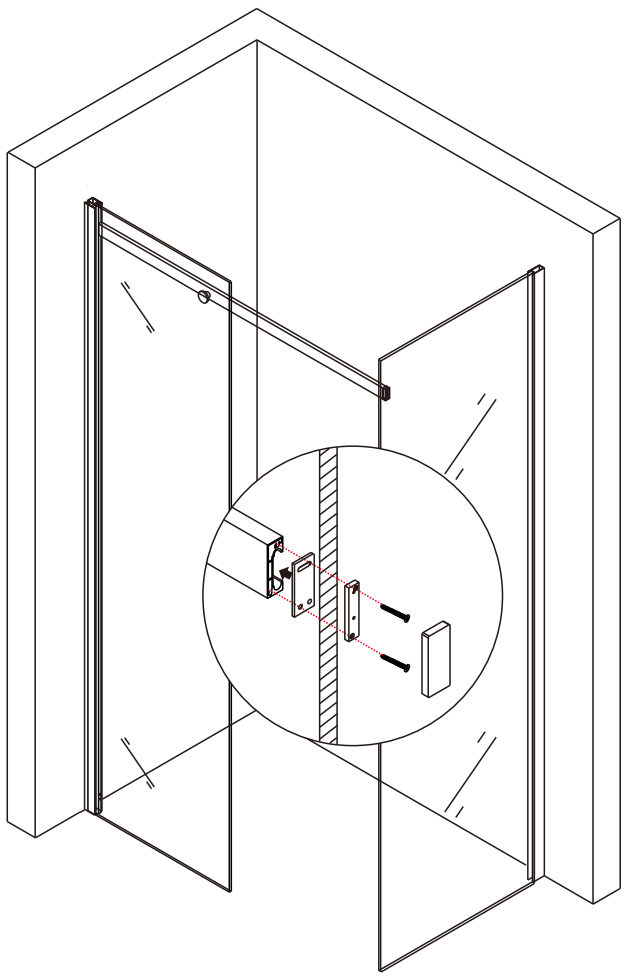

5.

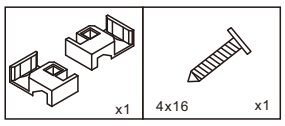

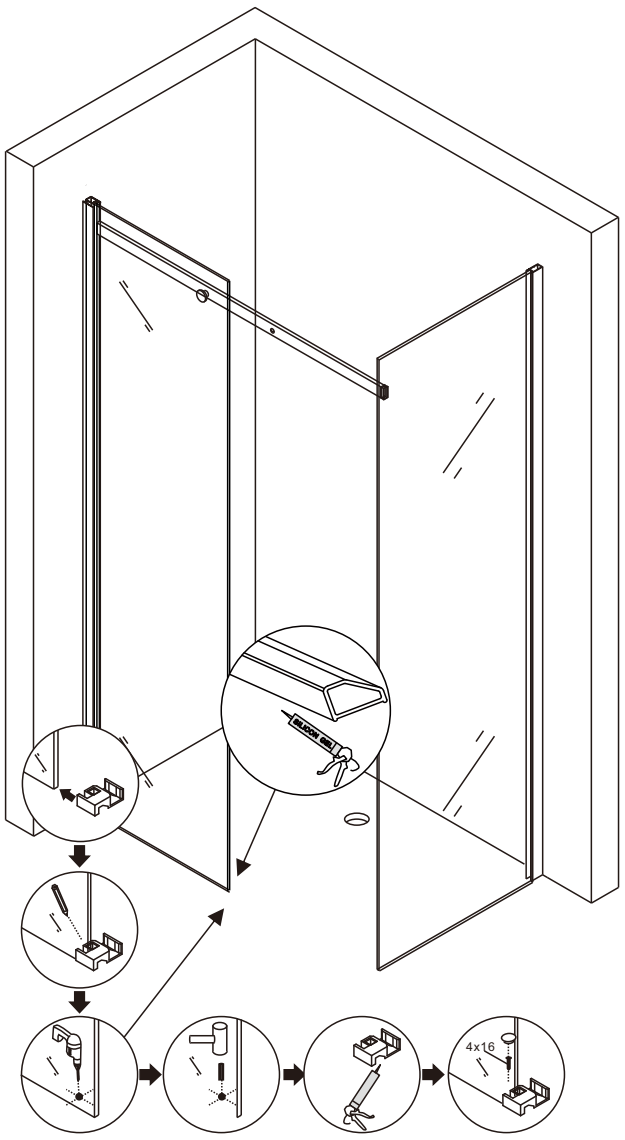

6.

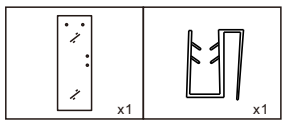

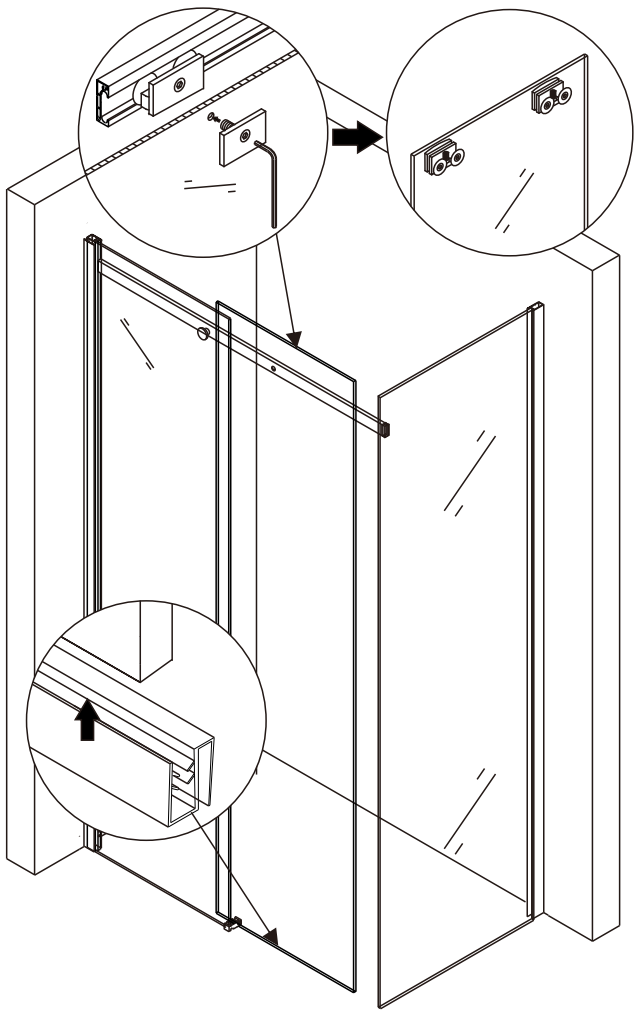

7.

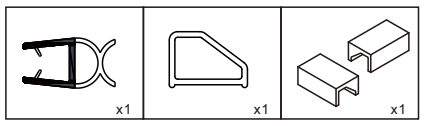

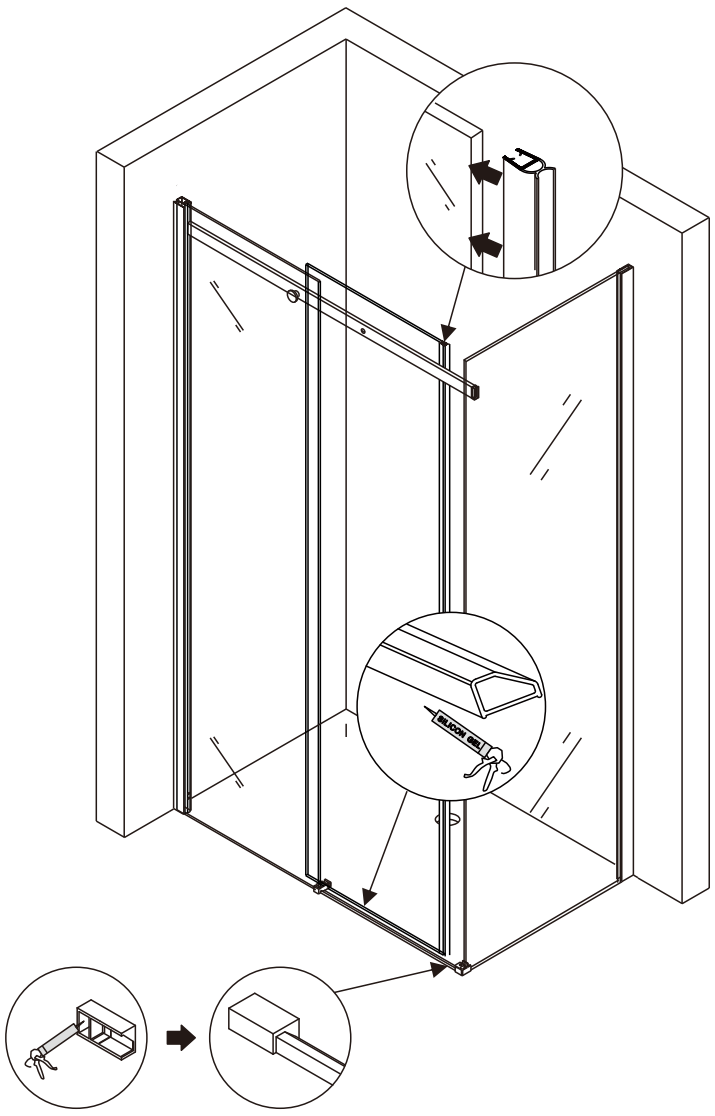

8.

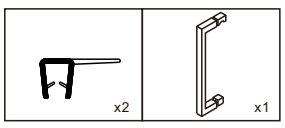

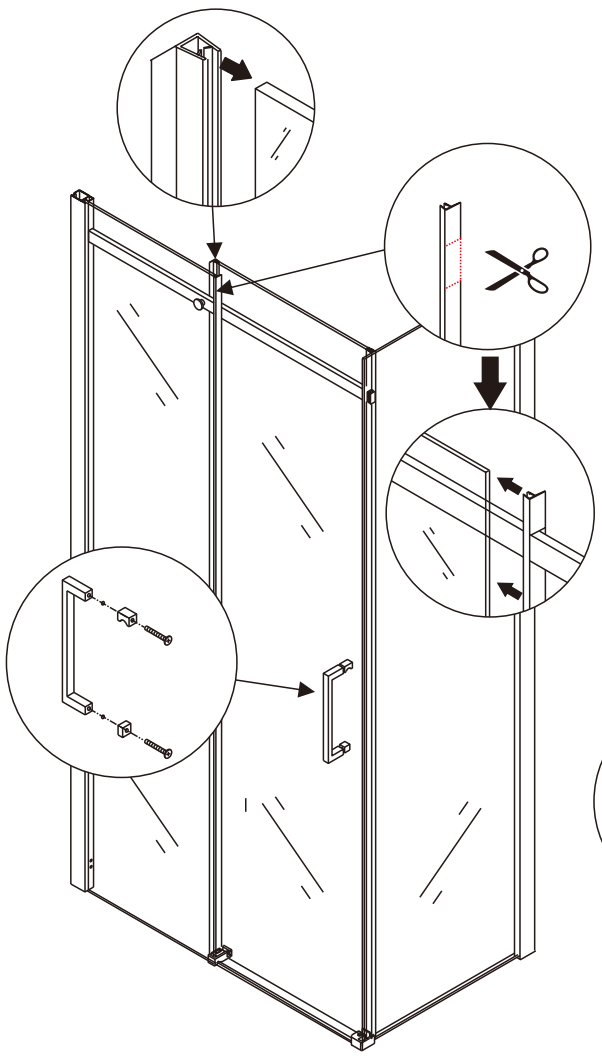

9.

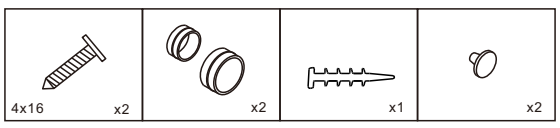

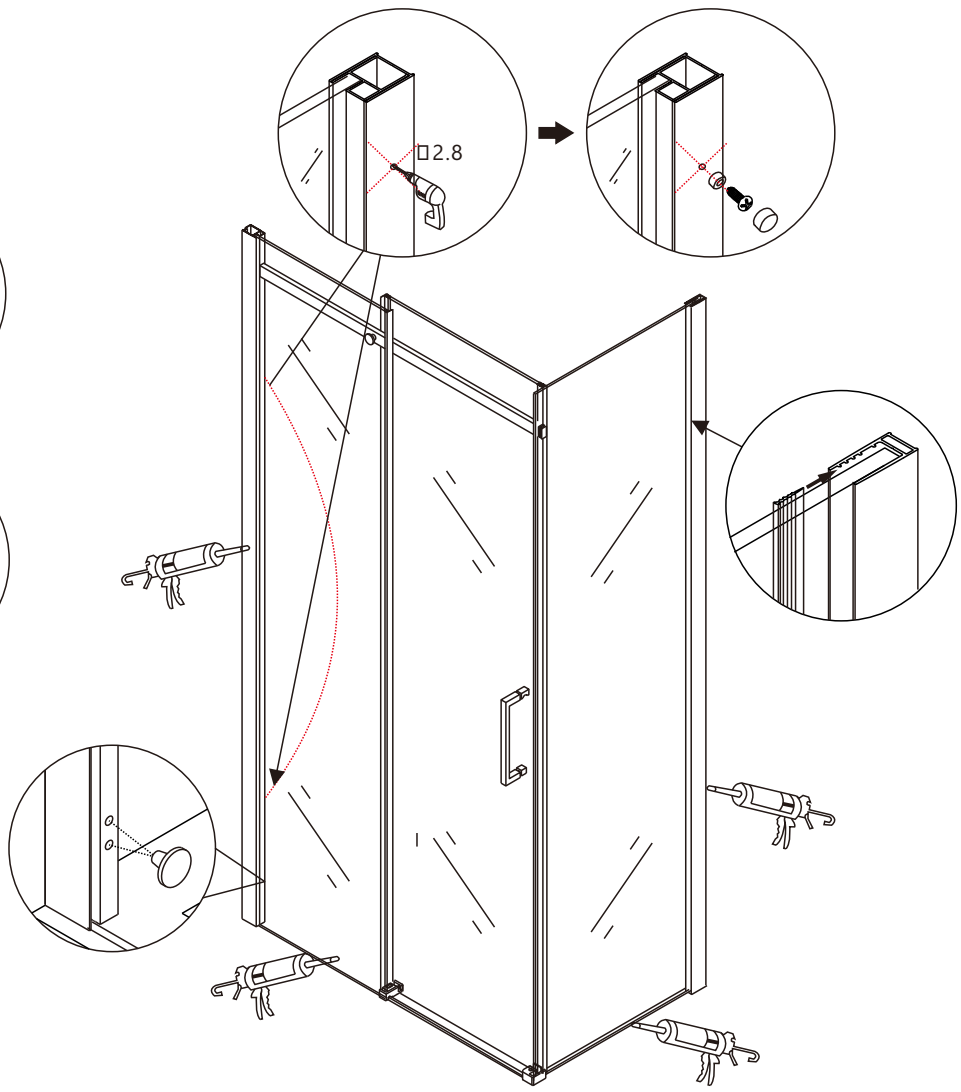

Обзоры. Инструкции. Рекомендации YouTube /BERGES www.berges.ru