2938F Oras Aquita - Смеситель для кухни

EAN: 6414150073540
www.oras.com/ru/products/oras/product/2938F

Смеситель для кухни F = Гибкая подводка

- Кухня
- Однорычажные
- DeckMounted
- Хром
- Поворотный

ТЕХНИЧЕСКИЕ ДАННЫЕ

Параметры расхода воды

Расход воды при 300 кПа	**0.2 l/s**
Потеря давления при расходе 0.2 л/с	**300 kPa**

Технические характеристики

Подключение горячей воды	**max. +90°C**
Рабочее давление	**100 - 1000 kPa**
Установочные размеры	**G3/8**
ItemProjection	**192 mm**
ItemMaterial	**brass**

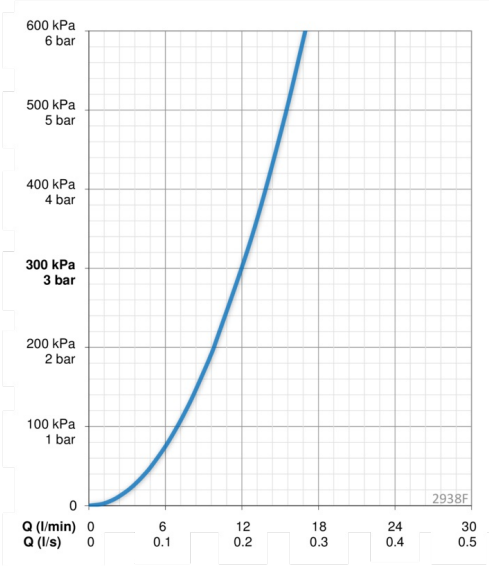

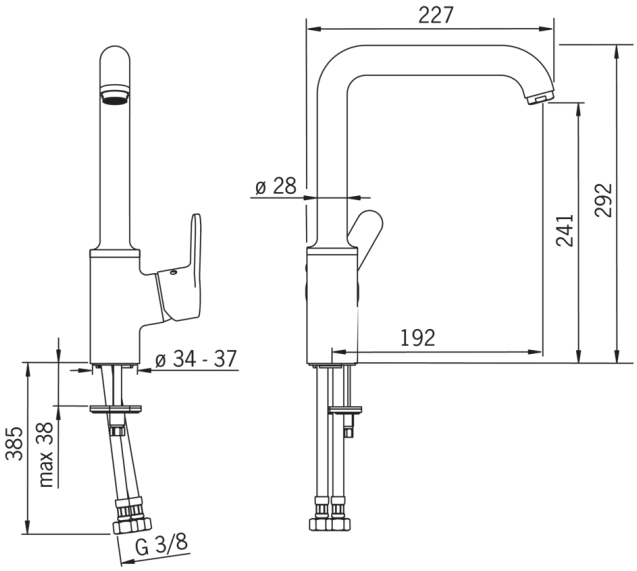

Запасные части

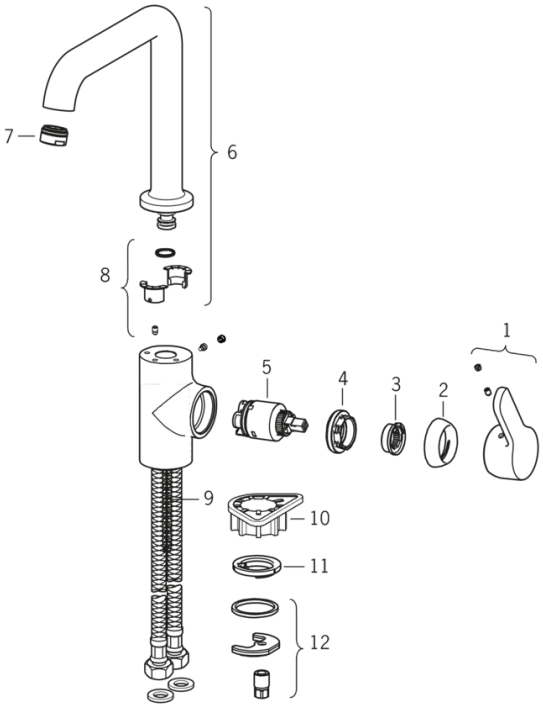

SP2938F

	Код
01	602157V
02	601967V
03	601973V
04	601968V
05	601969V
06	602160V
07	602064V
08	602159V
09	601970V
10	158825
11	601971V
12	601985V