TECEprofil – 9.820.057
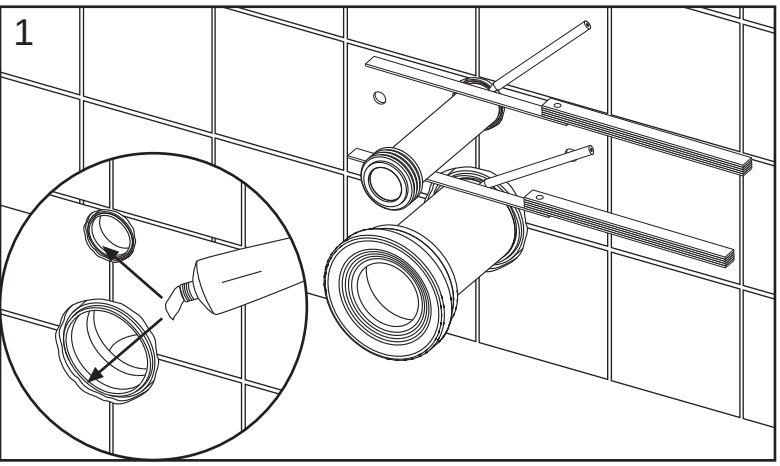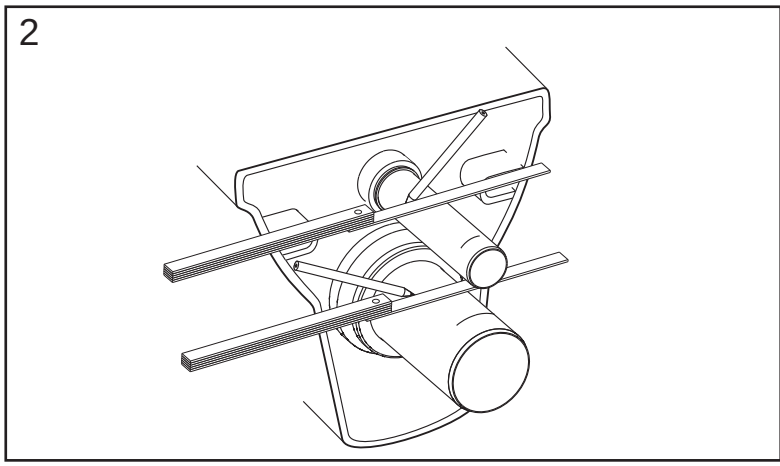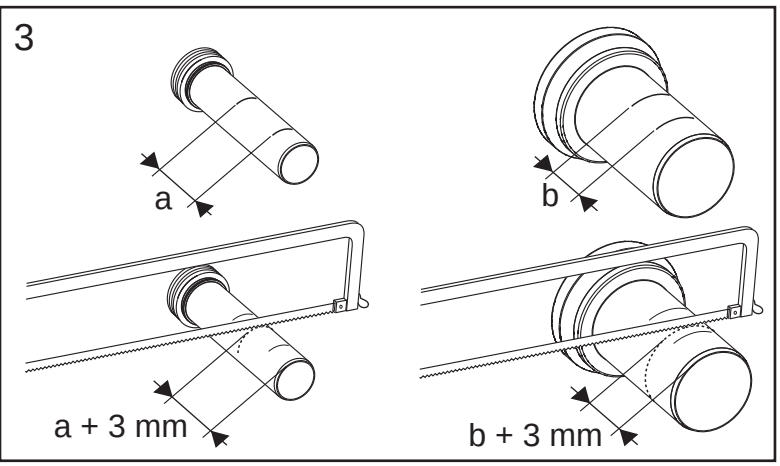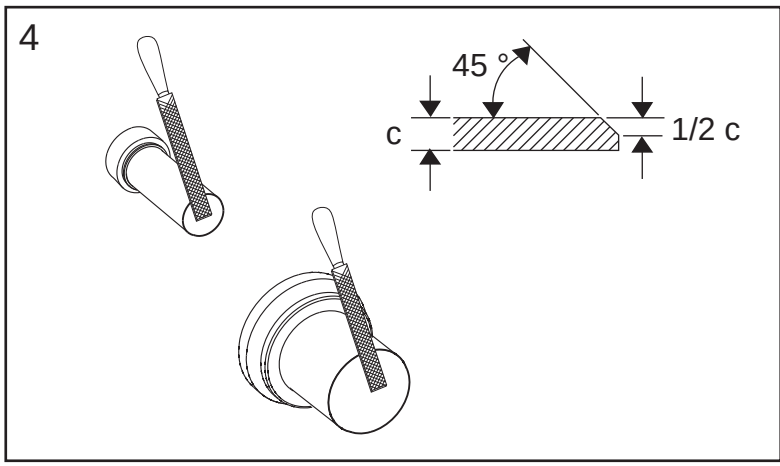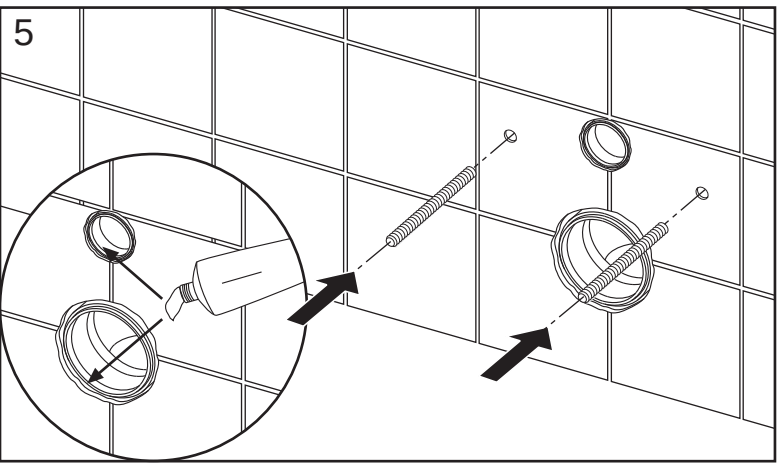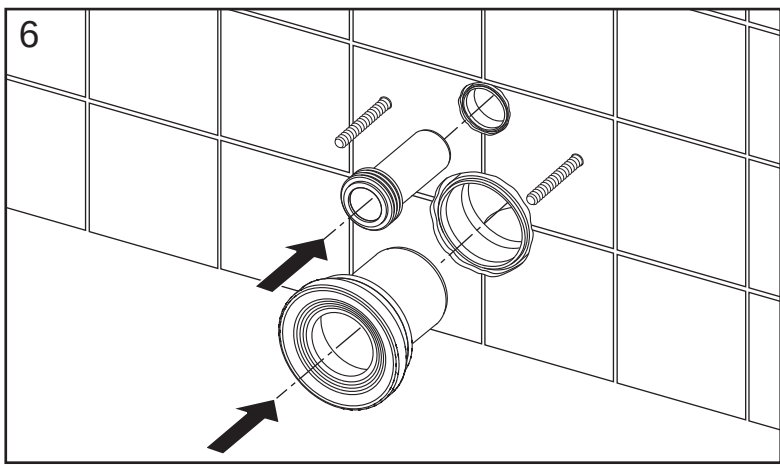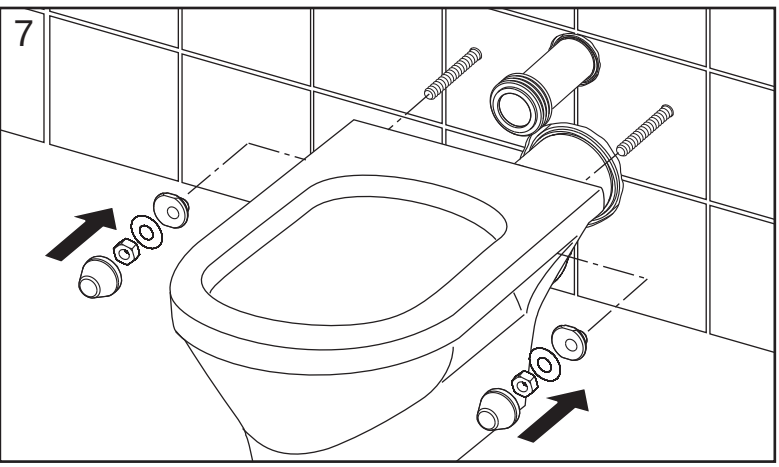
TECE