9 240 950

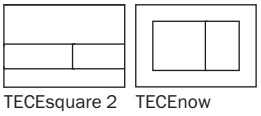

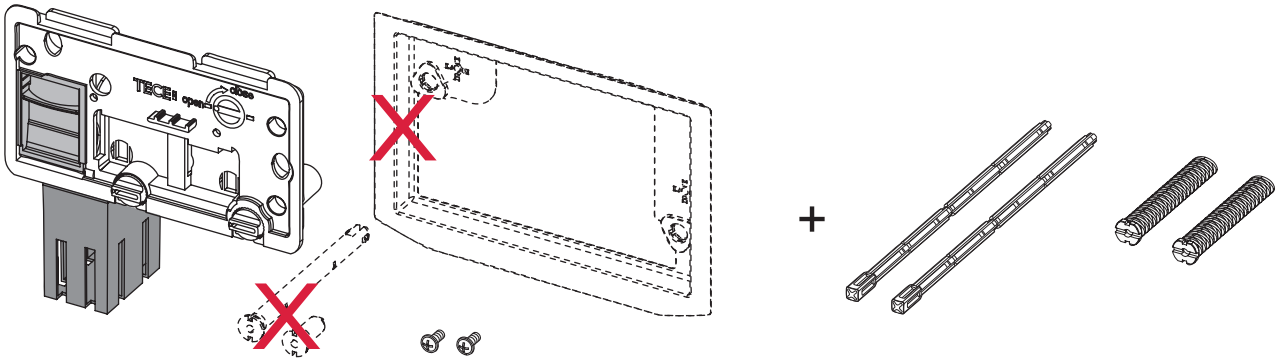

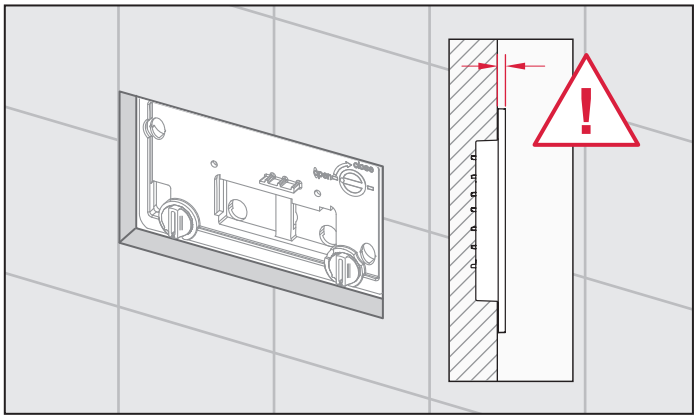

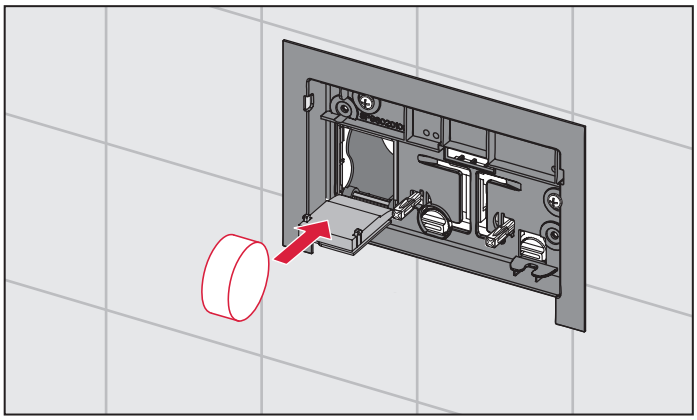

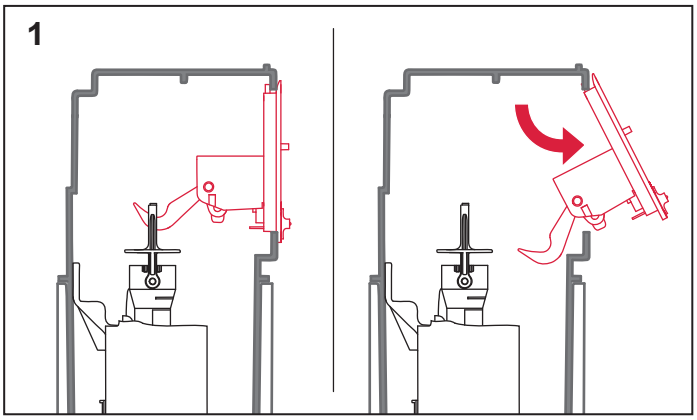

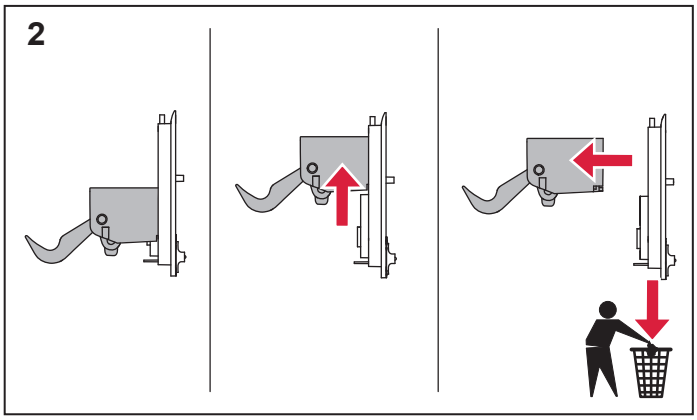

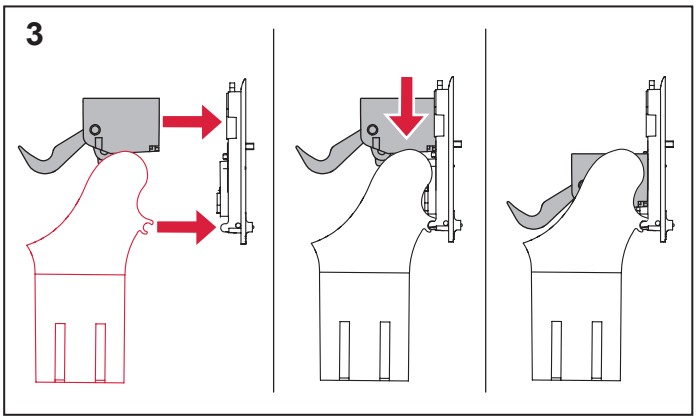

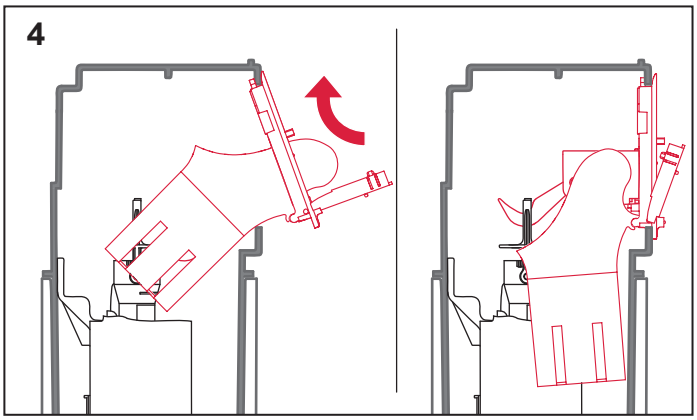

TECE

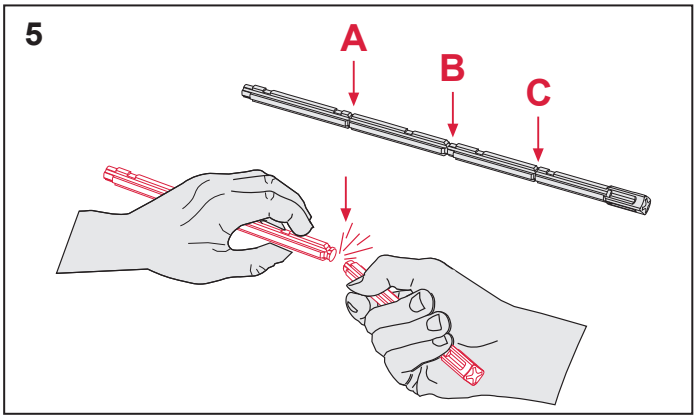
5
A
B
C

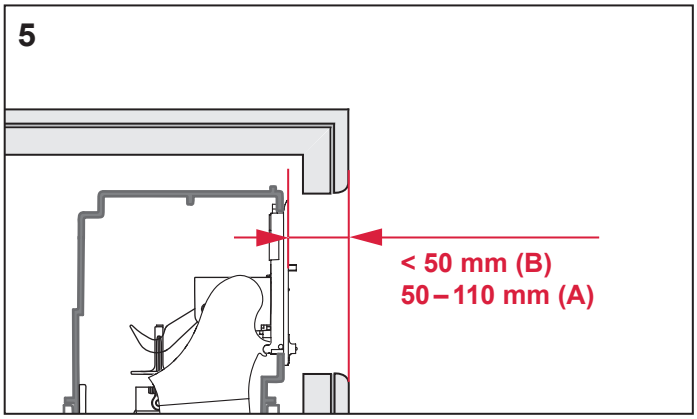
5
< 50 mm (B)
50 – 110 mm (A)

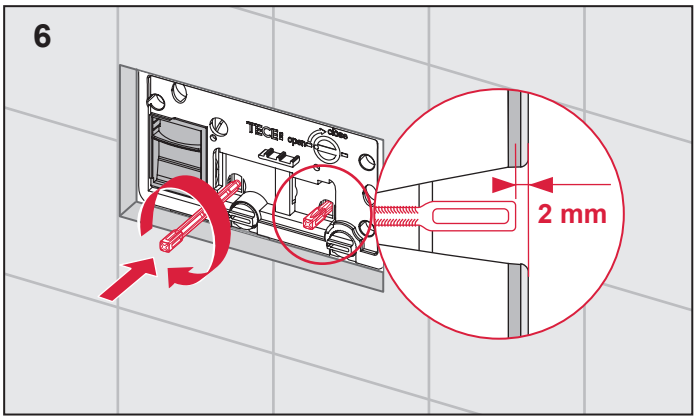
6
2 mm

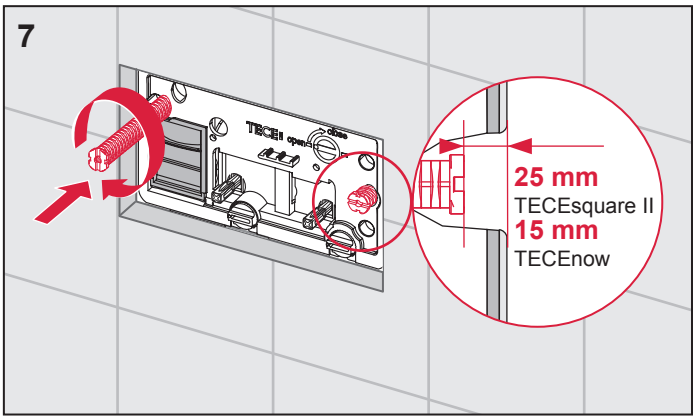
7
25 mm
TECEsquare II
15 mm
TECEnow

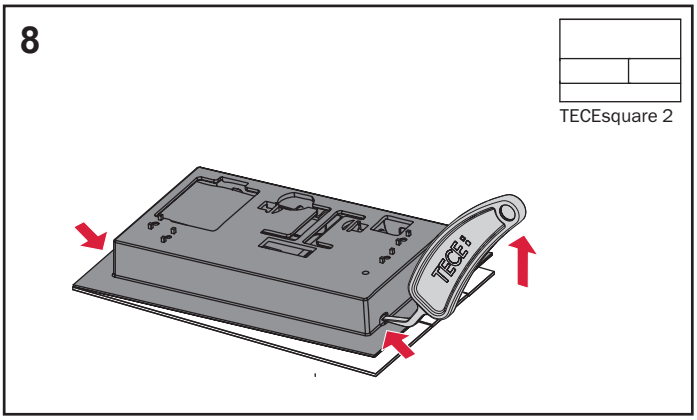
8
TECEsquare 2

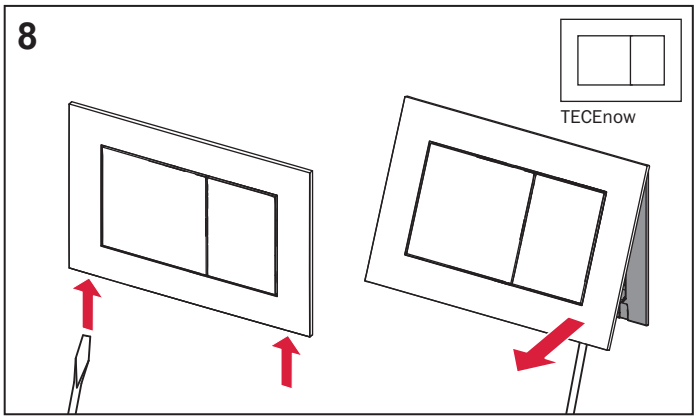
8
TECEnow

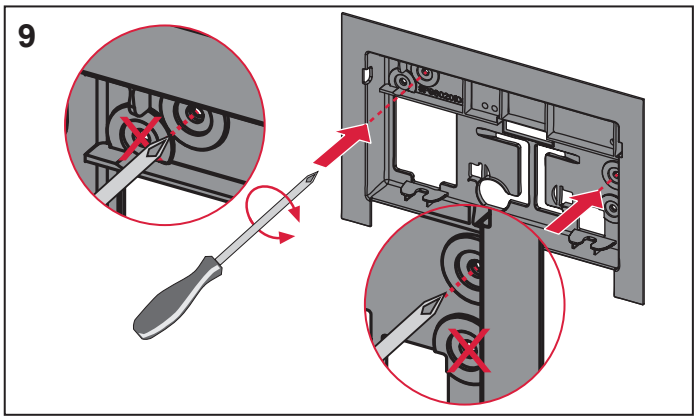
9

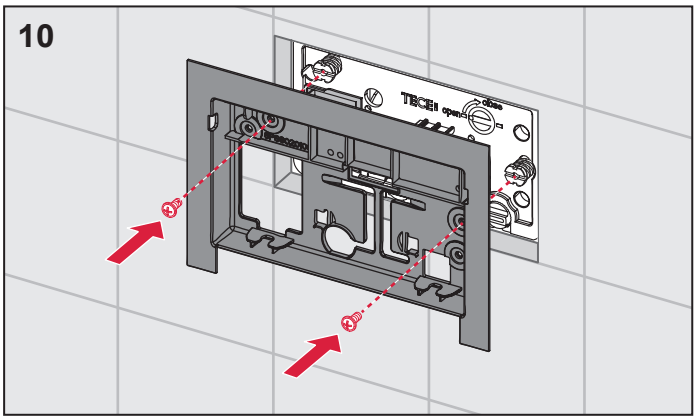
10

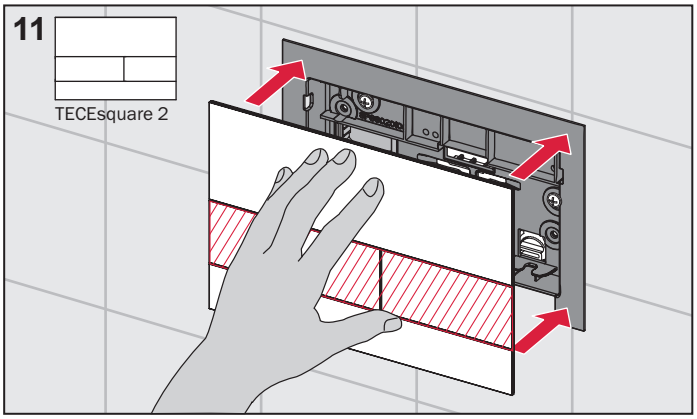
11
TECEsquare 2

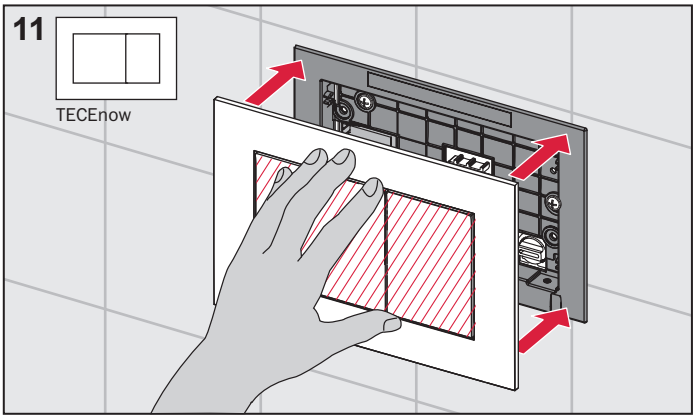
11
TECEnow

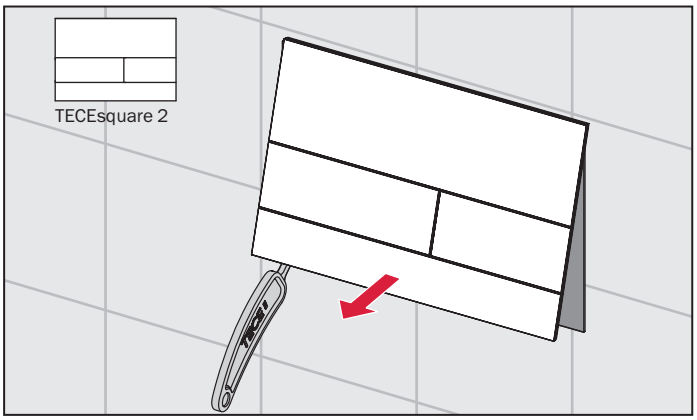
TECEsquare 2

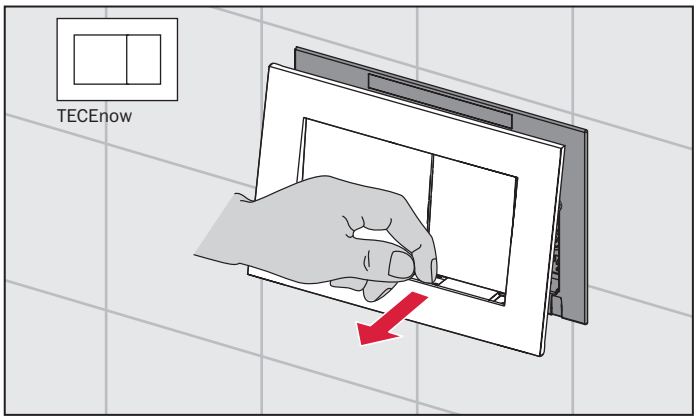
TECEnow

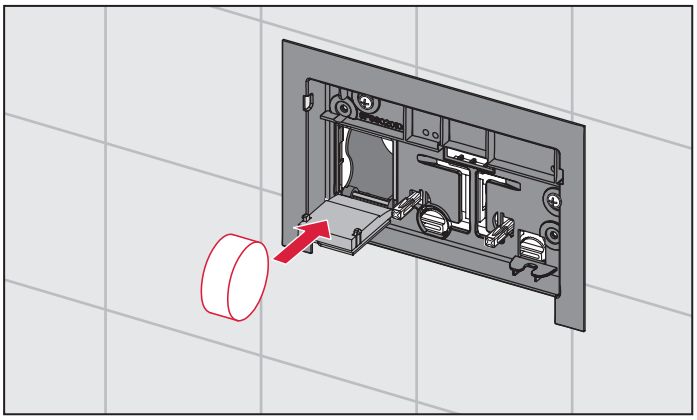

SP430 076 00 c