9 240 950

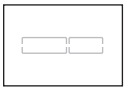

TECElux Mini

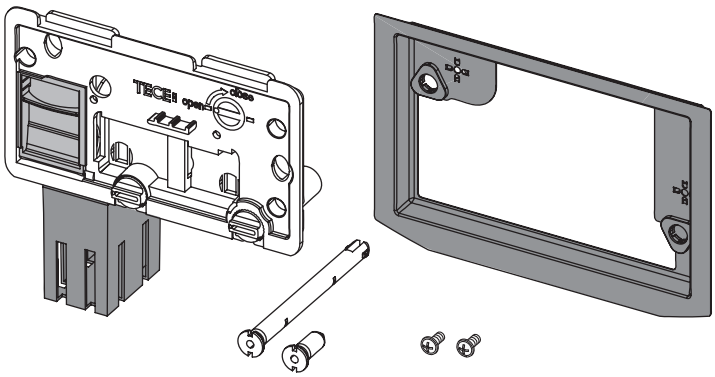

+

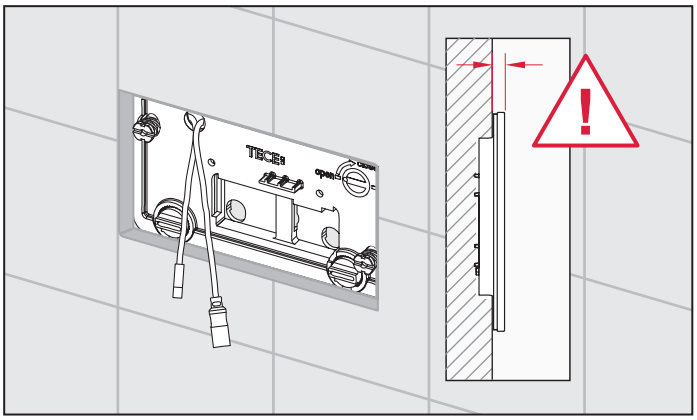

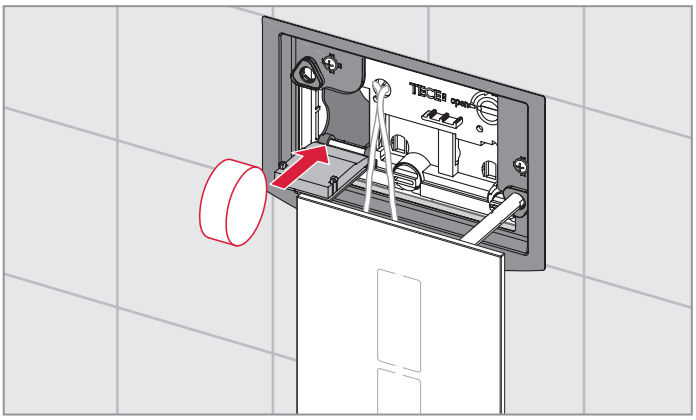

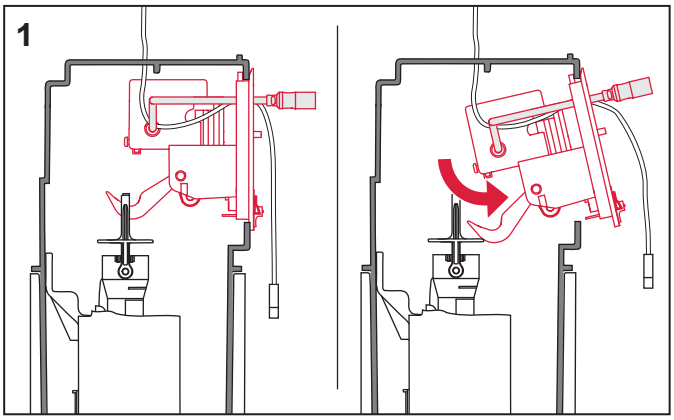

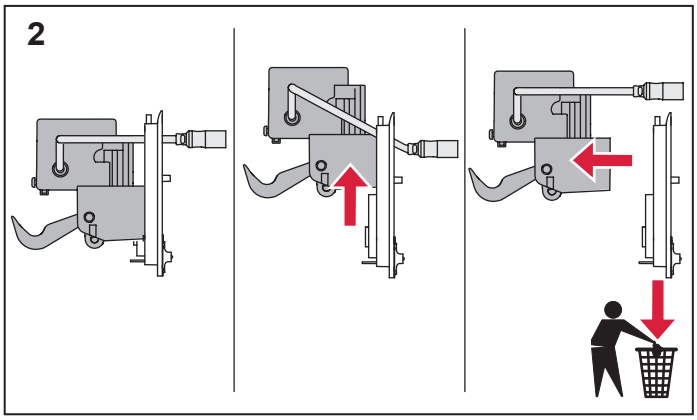

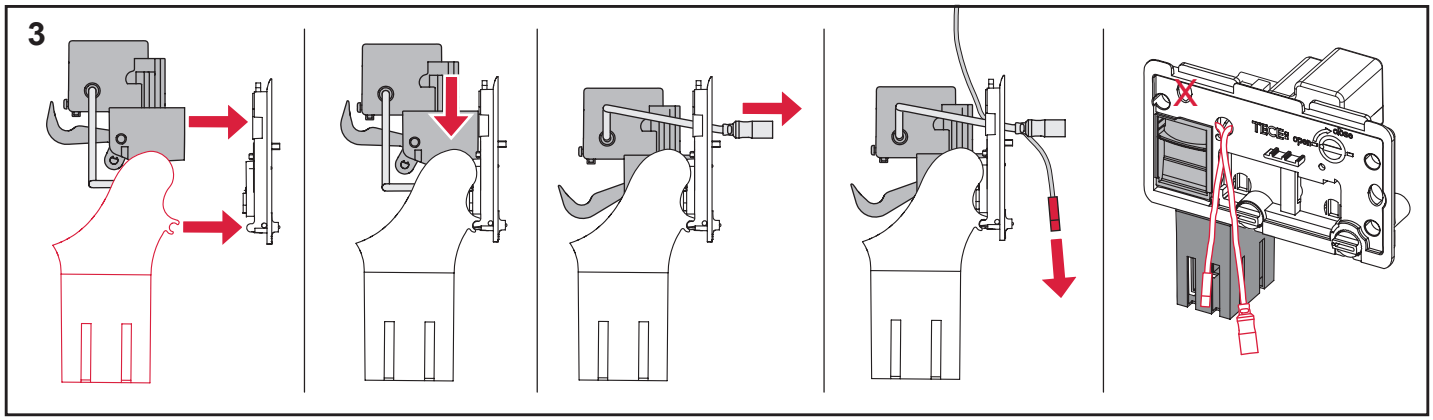

TECE

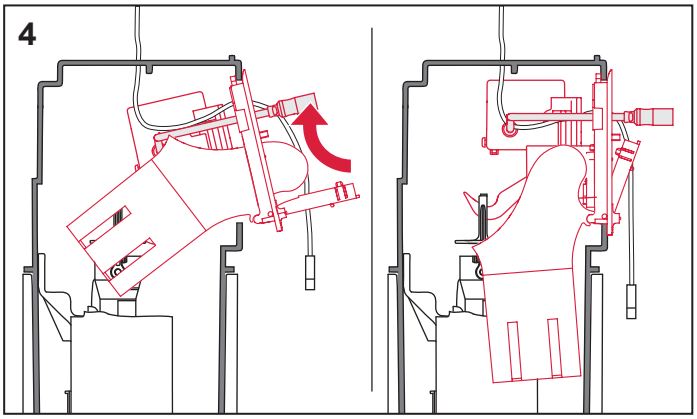
4

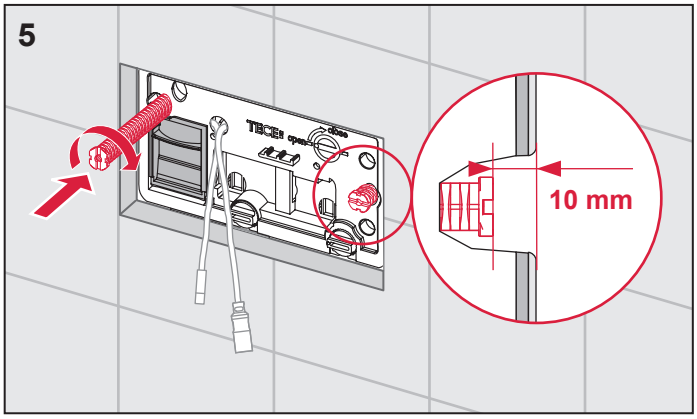
5
10 mm

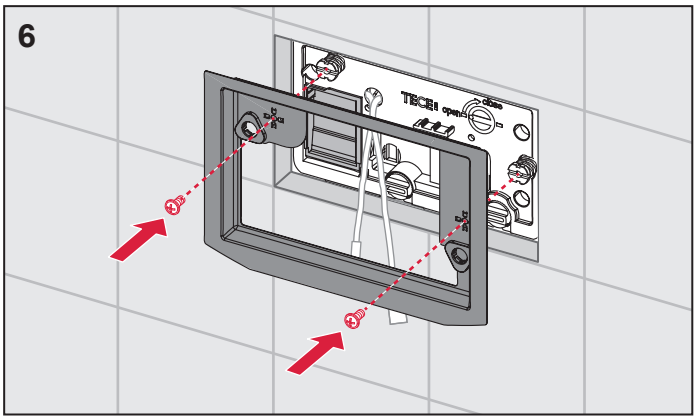
6

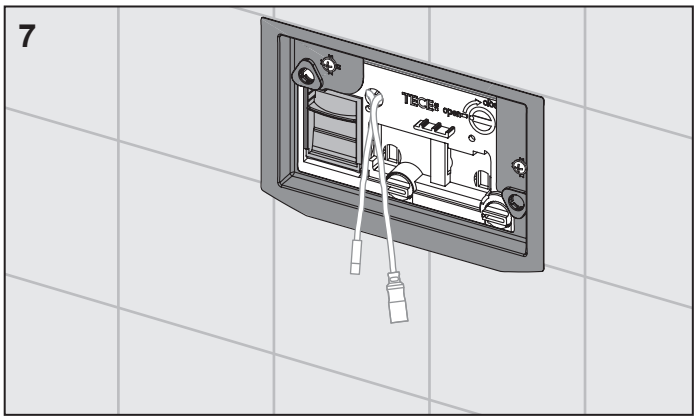
7

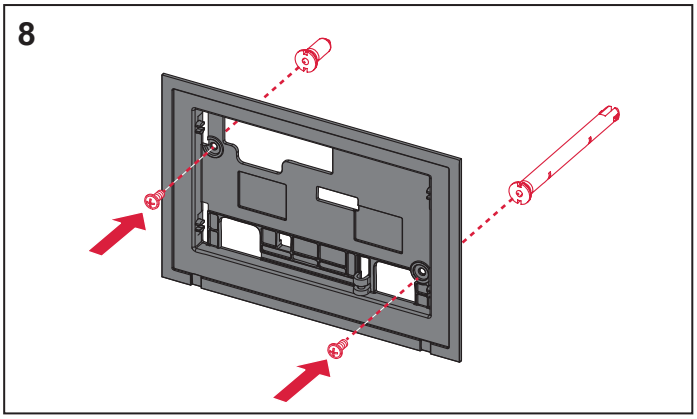
8

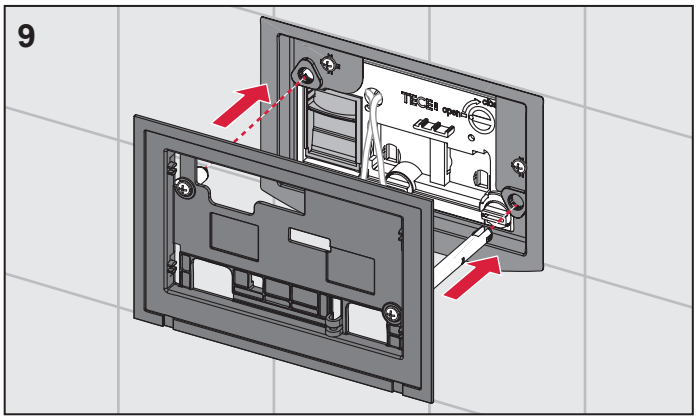
9

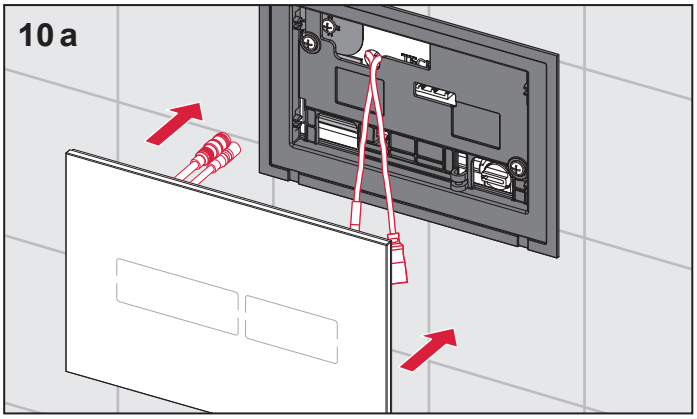
10 a

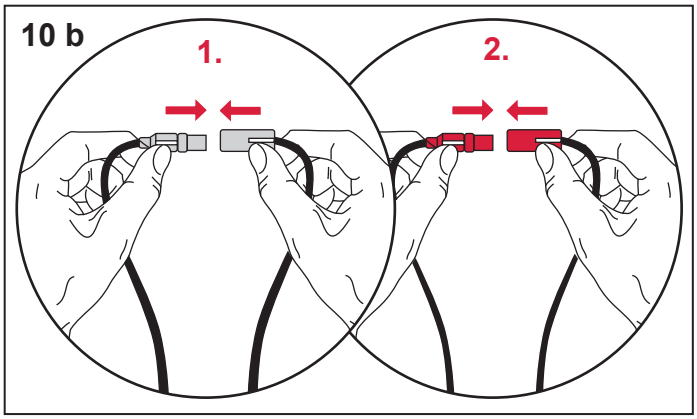
10 b
1.
2.

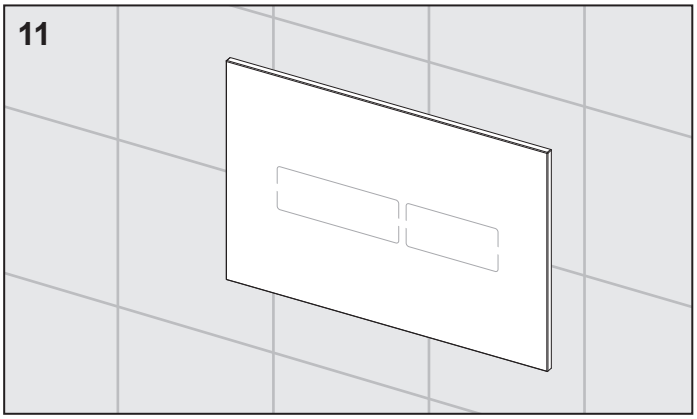
11

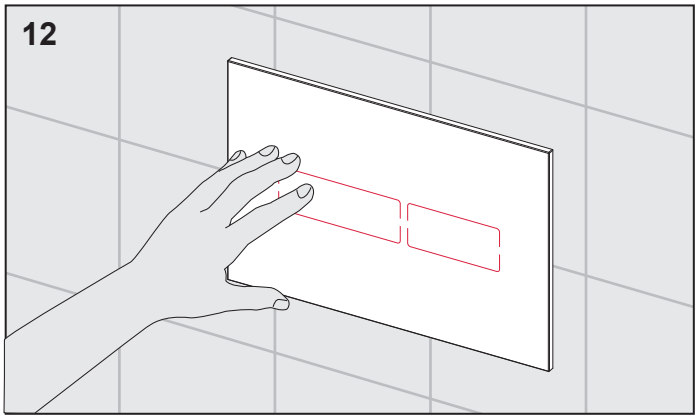
12

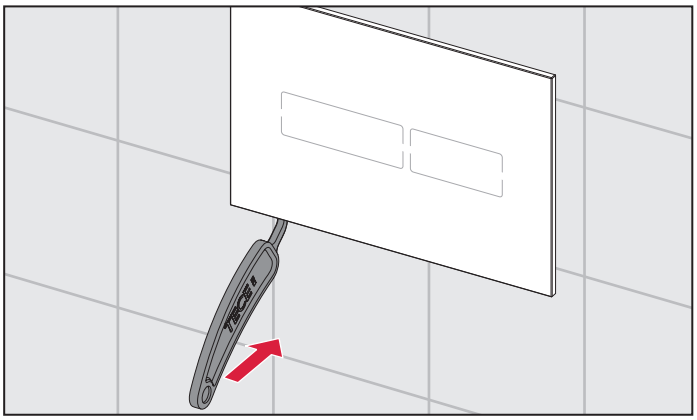

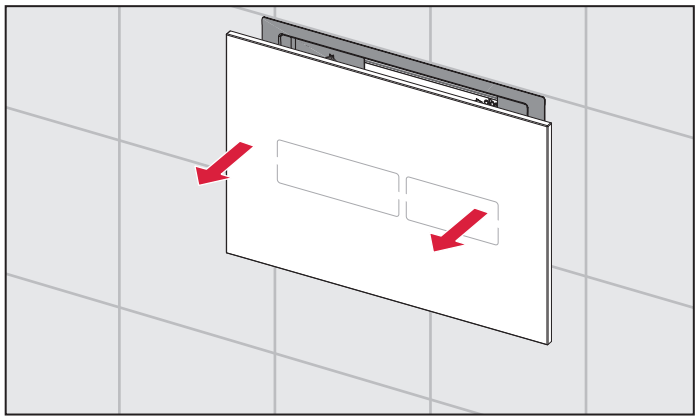

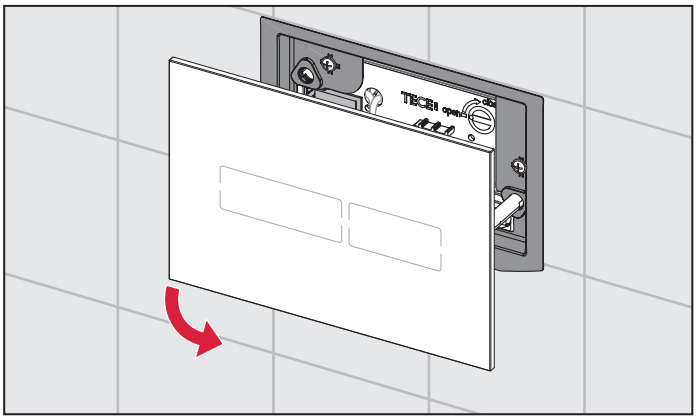

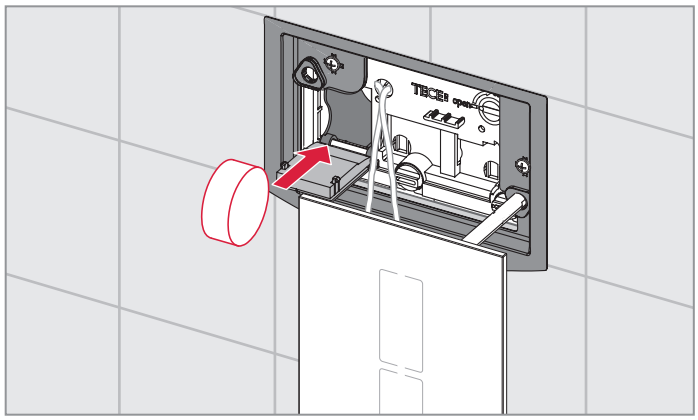

SP430 084 00 b